PART NO. MG641299

CUSTOMER DRAWING

GENERAL TOLERANCE (SILICONE RUBBER)						GENERAL TOLERANCE (HOUSING)							USED ON
0TO6	6TO10	10TO18	18TO30	30TO50	50TO80	10MAX	50MAX	100MAX	250MAX	250VR	ANGLE	ECCENT	
±0.20	±0.30	±0.50	±0.75	±30'	0.10	±0.2	±0.3	±0.55	±0.95	±1.4	±30'	0.1	

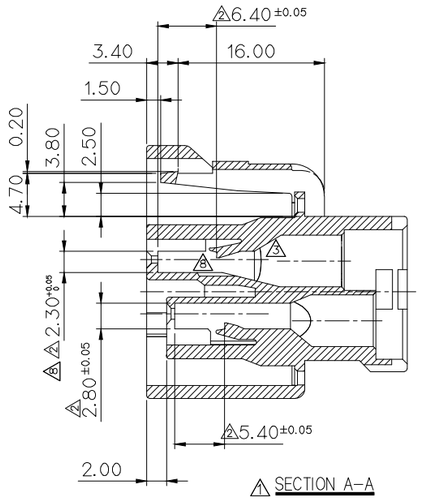

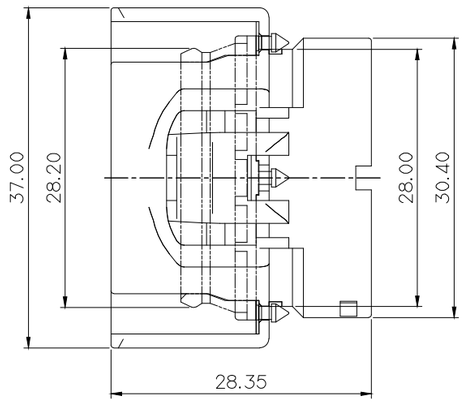

NO	PART NO	PART NAME	MATERIAL	FINISH	REMARK
①	MG671291	SSD 10F HOUSING (A)	PBT	BLACK	—
②	P900696	SSD 10P I/S	SILICON	ORANGE	—

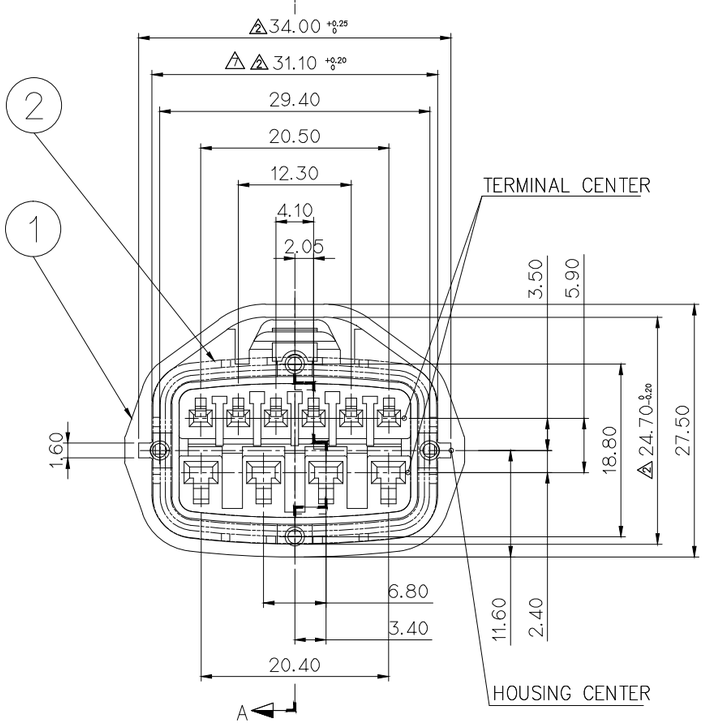

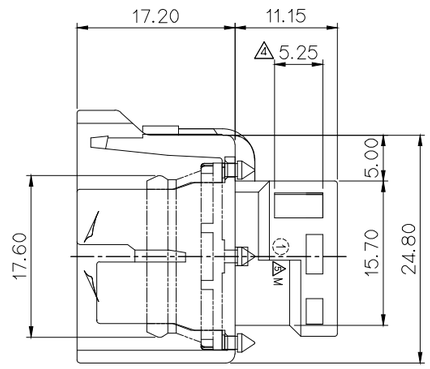

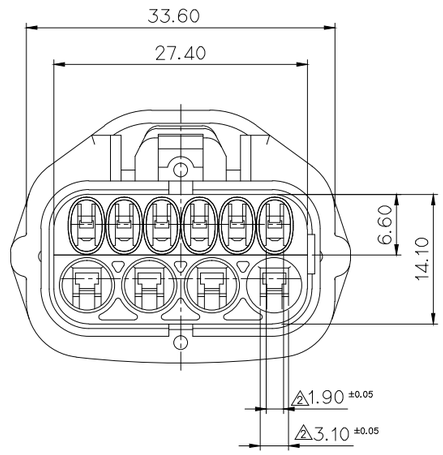

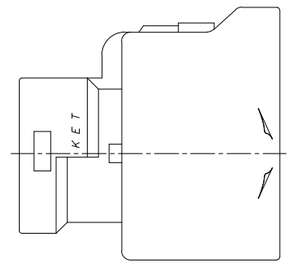

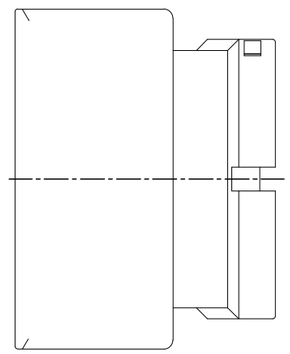

⚠ NOTE

1. UNLESS OTHERWISE SPECIFIED ALL RADII TO BE 0.3 RADIUS.
2. MUST BE FREE OF FLASH, SINK AND IMPERFECTION THAT AFFECT FUNCTION.
3. APPLICABLE HOUSING : POSITION S/W
   2) REAR HOLDER: MG631289
   3) WIRE SEAL: MG680713,714,715
      MG680448,449,450,451(SWP)
4. 적용 REC TERMINAL : ST730622-3(SSD).
   ST730689-3,732-3,733-3(0901I)

주 기

1. 지시하지 않는 R은 전부 0.3로 할것.
2. 제품기능상 유해한 BURR,변형 및 WELDLINE등이 없을것.
3. 적용 1) PLUG HOUSING : POSITION S/W
   2) REAR HOLDER: MG631289
   3) WIRE SEAL: MG680713,714,715
      MG680448,449,450,451(SWP)
4. 적용 REC TERMINAL : ST730622-3(SSD).
   ST730689-3,732-3,733-3(0901I)

LTR	REVISION RECORD	DR.	CHK.	APP.	DATE
5	ECO-1512-251 근거 도면 제작성 (단자 역삽입 개선)	LJY		LSY	'15.12.18
4	설계사양변경(S060246)근거 도면 제작성 (SEAL들뜸방지 고려 치수변경)	KBS	—	——	'06.09.04
3	설계사양변경(S060178)근거 도면 제작성 (TABLE 오기 정정)	DG	—	——	'06.06.28

LTR	REVISION RECORD	DR.	CHK.	APP.	DATE
5	설계사양변경(S060032)근거 도면 제작성 (원재료 변경 및 "M"마크 표기)	KBS	—	——	2006.02.23
4	설계사양변경(S060007)근거 도면 제작성	DG	—	——	2006.01.05
3	시방변경(S050033)근거 도면 제작성	KDJ	—	——	'05.02.11
2	고객요청에 의한 DIM'S 추가	BIN	KO	—	'00.11.10
1	DJ'요청('98.11.30 회의록)에 의한 도면 제작성.	MAN	—		'98.12.04.

DR.	MAN '98.07.16	CHK.	'98.07.16
CHK.	—— '98.07.16.	APP.	'98.07.20.

MATERIAL	SEE TABLE	KOREA ELECTRIC TERMINAL CO., LTD.	
FINISH	SEE TABLE	CLASS	SSD + 090Ⅱ WP
WIRE RANGE		TYPE	7283-8700
INSULATION		PART NO.	MG641299
TOLERANCE EXCEPT AS NOTED	SEE TABLE	SCALE	2/1
PART NAME	SSD 10F HOUSING ASSY (A)		

APPROVED 2016-03-07 KOREA ELECTRIC TERMINAL CO., LTD. Korea Electric Terminal Co., Ltd.

ISSUE MARK

(DIMENSIONS IN MM)