CUSTOMER DRAWING

PART NO. △1 SEE TABLE 1/2

GENERAL TOLERANCE (HOUSING)							USED ON
10MAX	50MAX	100MAX	250MAX	250VR	ANGLE	ECCENT	
±0.2	±0.3	±0.55	±0.95	±1.4	±30′	0.1	

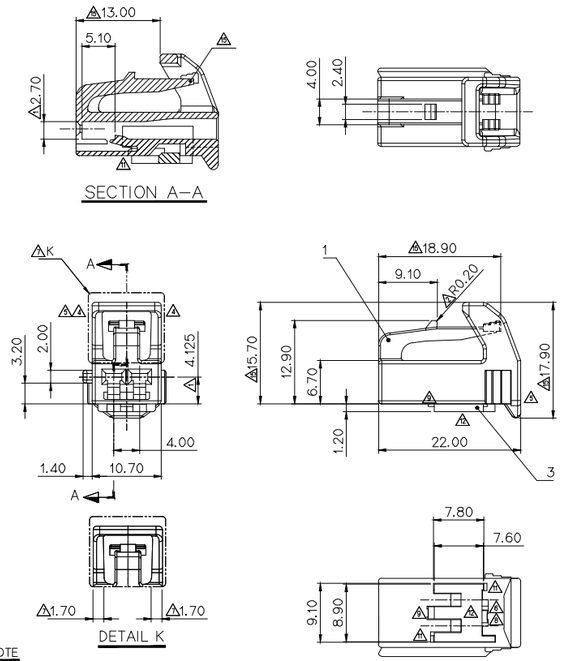

△4△4 NO.			PART NO.	PART NAME	MATERIAL	FINISH
1	1	–	MG671024	090Ⅱ 2F HOUSING(LEFT)	SEE TABLE	SEE TABLE
△1 2	–	1	MG677798	090Ⅱ 2F HOUSING(LEFT)_BDU		NATURAL
3	1	1	MG671025	090Ⅱ 2F SPACER		△4△4 NATURAL
	MG651026	MG657209				

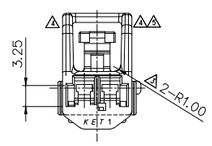

NO.	MATERIAL	COLOR
* 0	P B T	NATURAL
1		RED
2		BLUE
20		JADE
3		YELLOW
△1* 4		GRAY
40		DARK GRAY
41		LIGHT GRAY
5		BLACK
6		DARK GREEN
7		BROWN
8		LIGHT GREEN
9		MAGENTA
11		ORANGE

"*"는 현재 사용중인 COLOR임.

NOTE

1. MUST BE FREE OF BURR, WELDLINE AND IMPERFECTION THAT AFFECT FUNCTION.
2. APPLICABLE TERMINAL : ST730675-3, 730675-G, 730676-3, ST730677-3, △1 731349-3, 731404-3, △1 731500-3
3. APPLICABLE HOUSING : MG641029
4. FRONT HORDER IS SUPPORT WITH THE 1st LOCK CONDITOIN.
△1 5. 6 HAZARDOUS SUBSTANCES IN PARTS (LEAD, MERCURY, CADMIUM, HEXAVALENT CHROMIUM, PBBs, PBDEs) SHALL NOT EXCEED THE MAXIMUM PERMISSIBLE CONCENTRATION PRESCRIBED UNDER EU ELV DIRECTIVE & RoHS REGULATION.

NOTE

1. 제품기능상 유해한 BURR,변형 및 WELDLINE등이 없을 것.
2. 적용 TERMINAL: ST730675-3, 730675-G, 730676-3, ST730677-3, △1 731349-3, 731404-3, △1 731500-3
3. 적용 HOUSING: MG641029
4. SPACER는 본 도면과 같이 1차 LOCK'G상태로 유지, 공급할 것.
△1 5. 제품내 함유된 6대 유해물질 (납,수은,카드뮴,6가크롬, PBBs,PBDEs)은 EU ELV 지침 및 RoHS 법규에서 지정한 최대 허용 농도를 초과해서는 안된다.

LTR	REVISION RECORD	DR. / CHK.	APP.	DATE
△2	ECO-2009-079 근거 도면 변경 (MODIFY ASD 추가, SPACER 색상 변경)	AYT / AJH	CMS	'20.09.03
△1	ECO-2002-118 근거 도면 변경	HYJ / CSH	CJH	'20.02.11
△2	ECO-1803-385 근거 도면 변경 (레버높이방지 구조 추가)	SY.L / –	HYJ	CJH	'18.03.26
△1	ECO-1802-180 근거 도면 변경	JH / –	NKT	CJH	'18.02.20
△1	ECO-1709-324 근거 도면 변경	KSC / –	HYJ	CJH	'17.09.22
△1	ECO-1605-161 근거 도면 변경 (SPACER 2차 LOCK 해제방지)	KCS / CKY	–	LSY	'16.05.11
△1	ECO-1601-222 근거 도면 변경 (1차 LOCK 해제 개선)	KCS / CKY	–	LSY	'16.01.13
△1	ECO-1511-454 근거 도면 변경 (SPACER 색상 변경, SEE TABLE 우측)	YSS / CKY	CKY	LSY	'15.11.26
△1	ECO-1504-190 근거 도면 변경	LJW / –	HYJ	LSY	'15.04.13
△1	ECO-1501-244 근거 도면 변경 (SPACER 원만해결후 리뷰 개선)	KTH / HYJ		LSY	'15.01.20
△1	ECO-1412-179 근거 도면 변경	KJH / CSH		HJB	'14.12.16
△1	ECO-1403-183 근거	SYC / CSH	CWK / 스윤	'14.03.27
△1	ECO-1402-015 근거	SYC / CSH	CWK	'14.02.03
△1	ECO-1401-074 근거 도면 재작성	KJH / CSH	CWK	'14.01.09
△1	설계시방변경(S080141)근거 도면 재작성 (LEVER GUIDE 내측 "R" 부깎)	KMH / HSH	KKJ	'08.06.24
△1	설계시방변경(S070145)근거 도면 재작성 (LOCK'G 성 개선 위한 "R" 변경)	KDJ / HSH	KKJ	'07.06.14
△1	시방변경(030163)근거 형상변경	WON / –	KKJ	'03.9.23

MATERIAL	SEE TABLE	KET ENGINEERED	KOREA ELECTRIC TERMINAL CO., LTD.
FINISH	SEE TABLE		
WIRE RANGE		CLASS	090Ⅱ
INSULATION		TYPE	7283-1020
TOLERANCE EXCEPT AS NOTED	SEE TABLE	SCALE 2/1	PART NO. △1 SEE TABLE
PART NAME	090Ⅱ 2F HOUSING ASSY (LEFT)		△1 1/2

DR. WON. '97.8.10 CHK. 8/10 APP. 8/10

ISSUE MARK

(DIMENSIONS IN MM)

CUSTOMER DRAWING

PART NO. △1 SEE TABLE 2/2

GENERAL TOLERANCE (HOUSING)							USED ON
10MAX	50MAX	100MAX	250MAX	250VR	ANGLE	ECCENT	
±0.2	±0.3	±0.55	±0.95	±1.4	±30′	0.1	

△1 MG657209
090Ⅱ 2F HOUSING ASSY(LEFT)_BDU

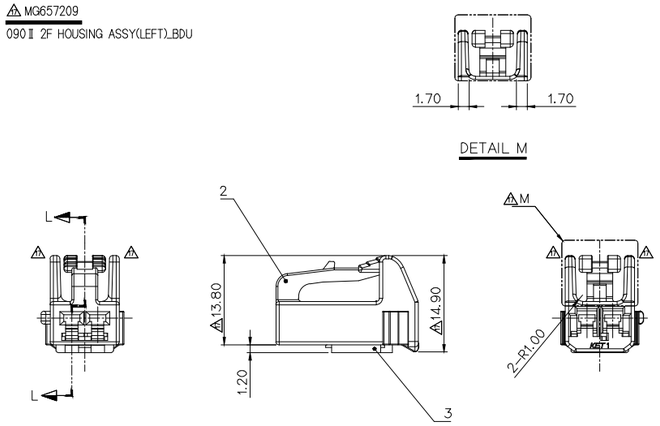

090Ⅱ 2F HOUSING ASSY(LEFT)		△1 090Ⅱ 2F HOUSING ASSY(LEFT)_BDU	
PART NO.	MG651026	PART NO.	MG657209

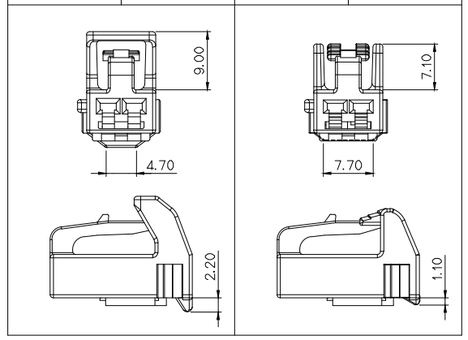

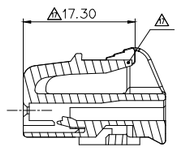

APPROVED
2020-12-10
KOREA ELECTRIC TERMINAL CO., LTD.
Korea Electric Terminal Co., LTD.

LTR	REVISION RECORD	DR. / CHK.	APP.	DATE
△2	ECO-2009-079 근거 도면 변경 (MODIFY ASD 추가, SPACER 색상 변경)	AYT / AJH	CMS	'20.09.03
△1	ECO-2002-118 근거 도면 변경	HYJ / CSH	CJH	'20.02.11
△2	ECO-1803-385 근거 도면 변경 (레버높이방지 구조 추가)	SY.L / –	HYJ	CJH	'18.03.26
△1	ECO-1802-180 근거 도면 변경	JH / –	NKT	CJH	'18.02.20
△1	ECO-1709-324 근거 도면 변경	KSC / –	HYJ	CJH	'17.09.22
△1	ECO-1605-161 근거 도면 변경 (SPACER 2차 LOCK 해제방지)	KCS / CKY	–	LSY	'16.05.11
△1	ECO-1601-222 근거 도면 변경 (1차 LOCK 해제 개선)	KCS / CKY	–	LSY	'16.01.13
△1	ECO-1511-454 근거 도면 변경 (SPACER 색상 변경, SEE TABLE 우측)	YSS / CKY	CKY	LSY	'15.11.26
△1	ECO-1504-190 근거 도면 변경	LJW / –	HYJ	LSY	'15.04.13
△1	ECO-1501-244 근거 도면 변경 (SPACER 원만해결후 리뷰 개선)	KTH / HYJ		LSY	'15.01.20
△1	ECO-1412-179 근거 도면 변경	KJH / CSH		HJB	'14.12.16
△1	ECO-1403-183 근거	SYC / CSH	CWK / 스윤	'14.03.27
△1	ECO-1402-015 근거	SYC / CSH	CWK	'14.02.03
△1	ECO-1401-074 근거 도면 재작성	KJH / CSH	CWK	'14.01.09
△1	설계시방변경(S080141)근거 도면 재작성 (LEVER GUIDE 내측 "R" 부깎)	KMH / HSH	KKJ	'08.06.24
△1	설계시방변경(S070145)근거 도면 재작성 (LOCK'G 성 개선 위한 "R" 변경)	KDJ / HSH	KKJ	'07.06.14
△1	시방변경(030163)근거 형상변경	WON / –	KKJ	'03.9.23

MATERIAL	SEE TABLE	KET ENGINEERED	KOREA ELECTRIC TERMINAL CO., LTD.
FINISH	SEE TABLE		
WIRE RANGE		CLASS	090Ⅱ
INSULATION		TYPE	7283-1020
TOLERANCE EXCEPT AS NOTED	SEE TABLE	SCALE 2/1	PART NO. △1 SEE TABLE
PART NAME	090Ⅱ 2F HOUSING ASSY (LEFT)		△1 2/2

DR. WON. '97.8.10 CHK. 8/10 APP. 8/10

ISSUE MARK

(DIMENSIONS IN MM)