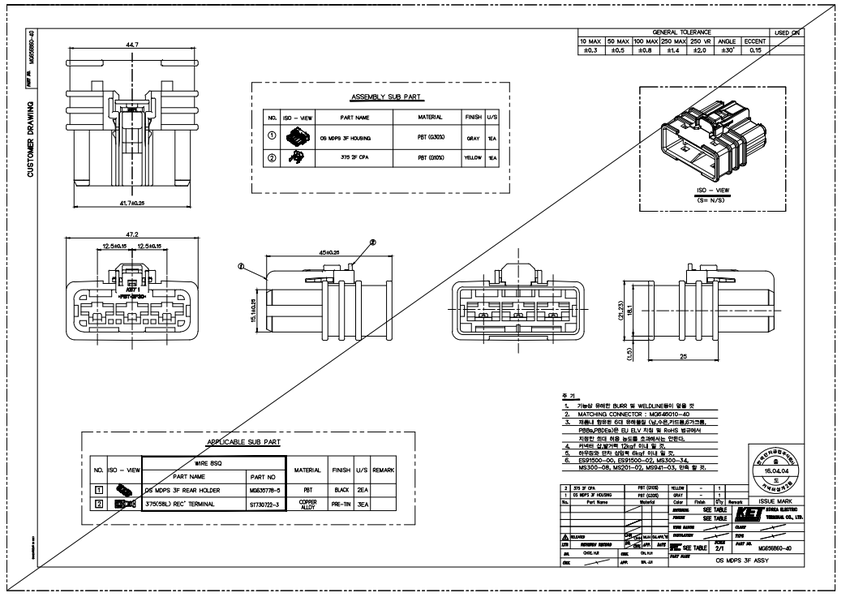

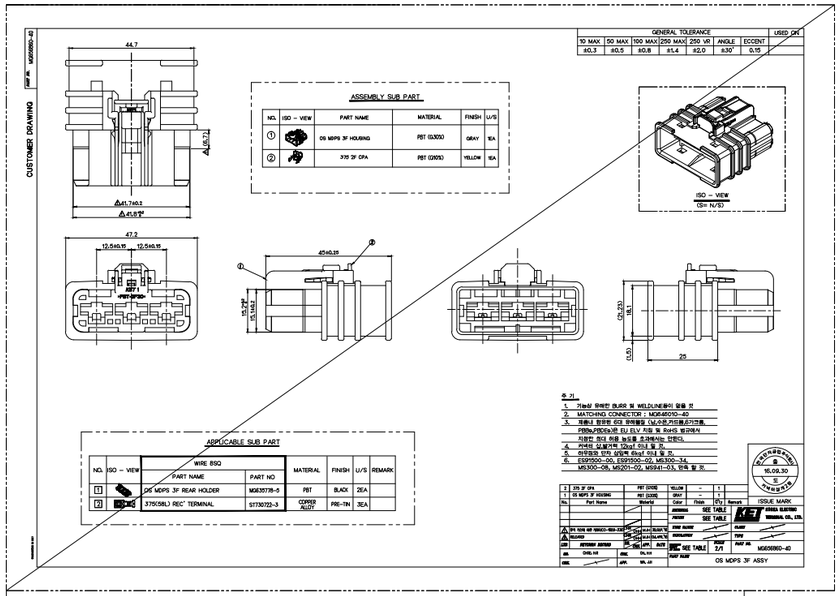

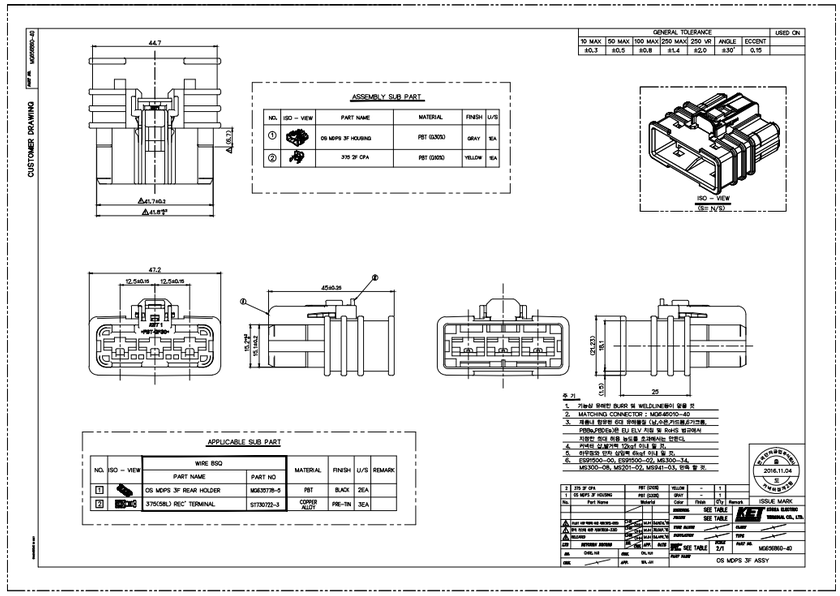

PART NAME OS MDPS 3F ASSY

PART NO. MG676542-40
DATE 2016.09.30

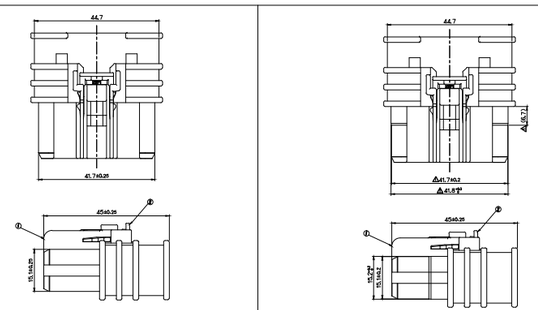

변 경 전

변 경 후

변경 사유 : 커넥터 유격 개선에 따른 개정

APPROVED
2019-11-03
MANUFACTURING
Kyungsung Jung, Ho
Kyungsung Jung, Ho
Jaeho Ha, Ho